第64回　墨田区民体育大会　春・庭球大会
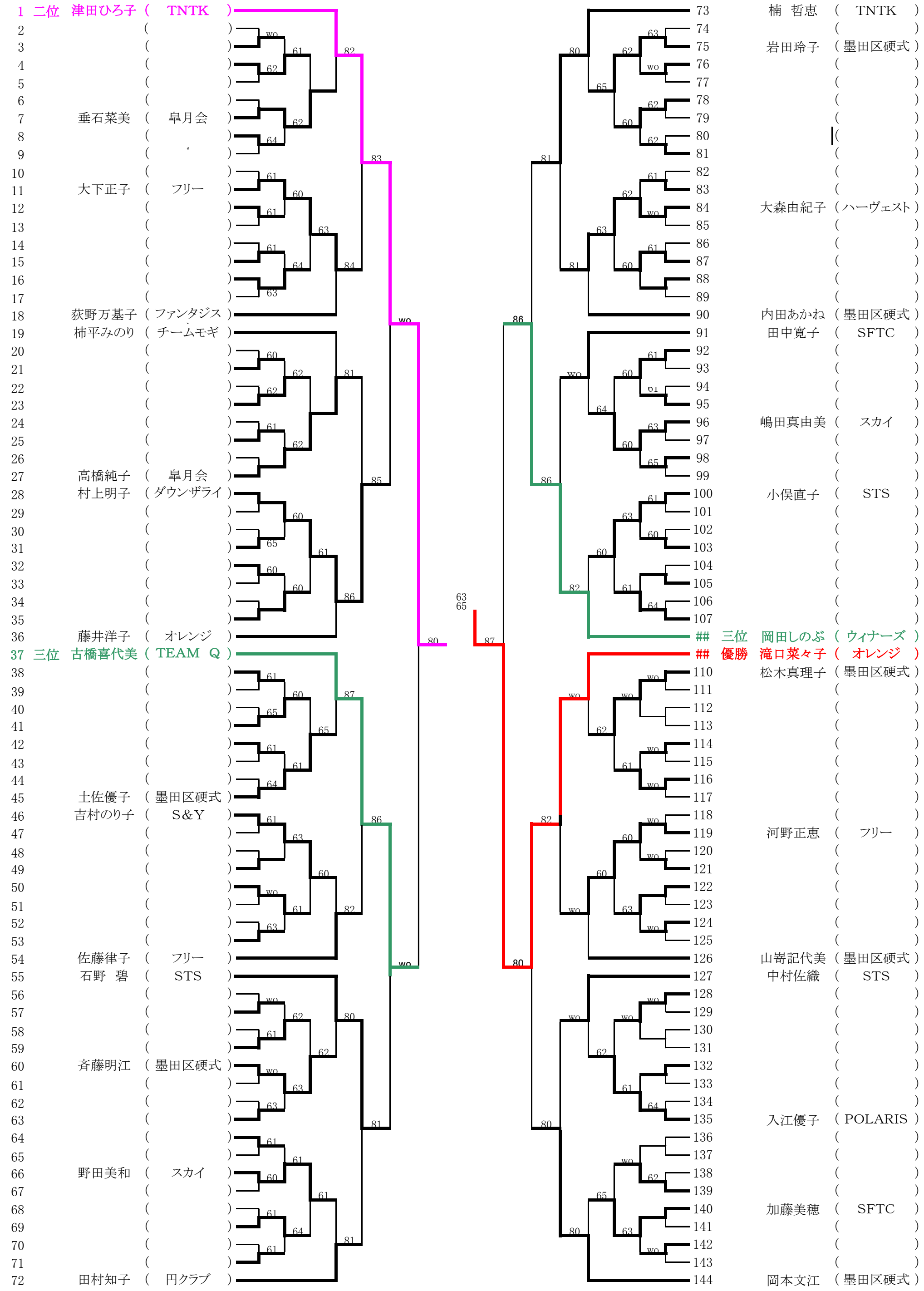
女子シングルス