第66回　墨田区民体育祭　秋・テニス大会
男子　グランドシニア

滝口　貴仁	阿部　定好	（ オレンジC ）	1
bye		（　　）	2
久保田　光一	吉岡　勝三	（ ﾌﾘｰ324 ）	3
中野　正人	松川　忠義	（ チームF ）	4
吉村　豊	稲村　保幸	（ S＆Y ）	5
藤村　信之	中島　重雄	（ ゾロメ回 ）	6
8･9の敗者	鈴木・鈴木	（ブルーウィング）	
10･11の敗者	福田・石井	（ウォッチテニス）	
7負けた時	幡坂・野阪	（ゾロメ回）	
12負けた時	―		
2･3の敗者	―		
4･5の敗者	中野・松川	（チームF）	
6負けた時	―		
1負けた時	滝口・阿部	（オレンジC）	
幡坂　誠一	野坂　力	（ ゾロメ回 ）	7
鈴木　正男	鈴木　弘美	（ ﾌﾞﾙｰｳｨﾝｸﾞ ）	8
川島　悠	ﾎﾟｰﾙ･ﾚｲﾌ	（ マニス ）	9
中村　佳司	井上　正美	（ ゾロメ回 ）	10
福田　秀一	石井　健一	（ ｳｫｯﾁﾃﾆｽ ）	11
直木　哲	薮中　征夫	（ オレンジC ）	12

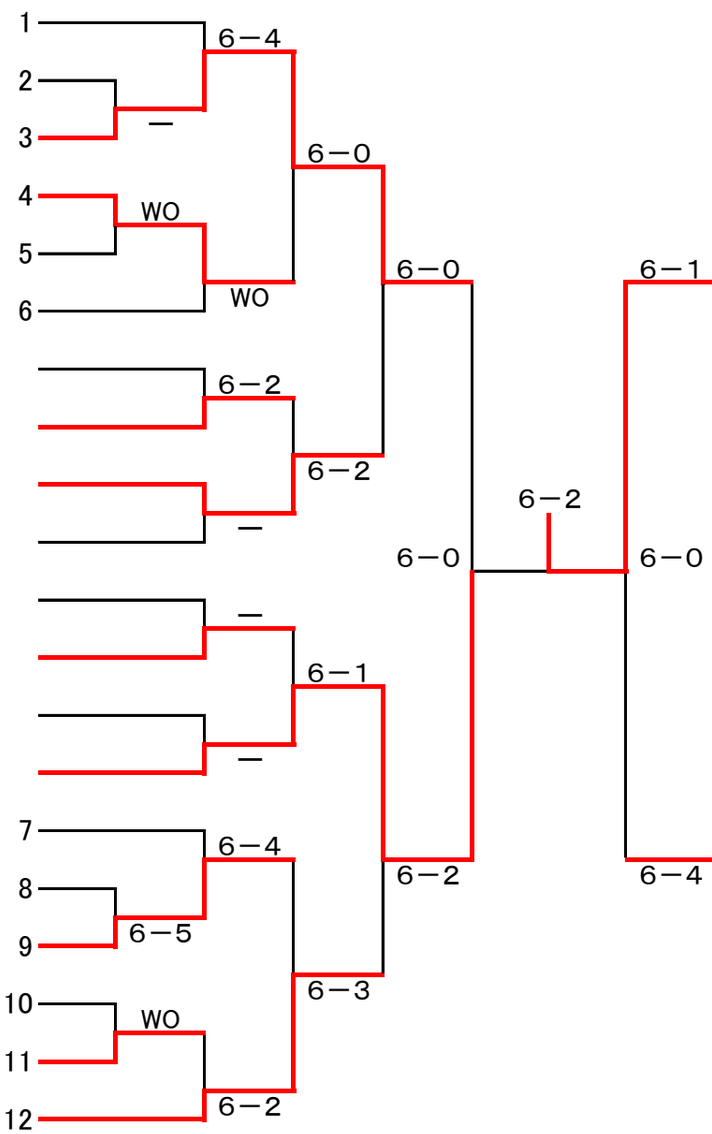

13	田口　正樹	石山　良三	（ 墨田園TC ）
14	bye		（　　）
15	石井　憲一	島野　不二郎	（ ゾロメ回 ）
16	菅野　敏和	丸井　則和	（ オレンジC ）
17	河村　護	岡山　順一	（ チームF ）
18	長谷川　一雄	石川　忠央	（ ゾロメ回 ）
川和・小口	（W2）		20･21の敗者
相沢・菊地	（ゾロメ回）		22･23の敗者
―			19負けた時
―			24負けた時
―			14･15の敗者
菅野・丸井	（オレンジC）		16･17の敗者
長谷川・石川	（ゾロメ回）		18負けた時
			13負けた時
19	笹井　勉	船木　一博	（ 墨田区硬式 ）
20	松村　和彦	野村　忠弘	（ ゾロメ回 ）
21	川和　高一	小口　進	（ W2 ）
22	相沢　宗良	菊地　義弘	（ ゾロメ回 ）
23	bye		（　　）
24	高橋　廣	島村　俊雄	（ STAFF ）