第68回　墨田区民体育大会　春・テニス大会
男子エキスパート決勝戦

田口　正樹	金本　ｼﾞｪﾌﾘｰ	（ 墨田園TC ）	13
菅野　敏和	押山　光長	（ オレンジ ）	19
並木　政彦	佐通　悟	（ ﾏｳﾝﾃﾝﾊﾟｽ ）	35
滝口　貴仁	阿部　定好	（ オレンジ ）	45

6-0　6-5　6-4

第68回　墨田区民体育大会　春・テニス大会
男子エキスパート(1/2)

太田　健一	芳賀　なお	（ ﾏｳﾝﾃﾝﾊﾟｽ ）	1
細貝　典生	藤原　敏夫	（ W2 ）	2
Bye		（ ）	3
伊藤　修司	原　敏昭	（ 皐月会 ）	4
西倉　鉄也	染島　隆俊	（ フリー ）	5
篠原　彦一	服部　栄一	（ ゾロメ回 ）	6
久保　敏昭	吉田　昭	（ 円クラブ ）	7
10の敗者	小村・久保(チームモギ)		
11の敗者	宗石・横田(TWMU)		
8負けた時	藤村・長谷川(ゾロメ回)		
13負けた時	-		
2の敗者	細貝・藤原(W2)		
4・5の敗者	伊藤・原(皐月会)		
1負けた時	ー		
6・7の敗者	篠原・服部(ゾロメ回)		
藤村　信之	長谷川　一雄	（ ゾロメ回 ）	8
松村　弘之	岡　和之	（ ﾏｯｸ・ｻﾞ・ｻﾝ ）	9
小村　洋一	久保　正宏	（ チームモギ ）	10
宗石　富美雄	横田　靖夫	（ TWMU ）	11
大枝　健一	劉　玄飛	（ ﾌﾘｰ383 ）	12
田口　正樹	金本　ｼﾞｪﾌﾘｰ	（ 墨田園TC ）	13

6-1　6-5　6-1　6-1　6-5　6-1　6-4　6-0　6-0　6-3　6-3　6-0　6-0　6-4　6-2　6-3

27	下牧　誠司	早川　康助	（ WORLD ）
28	井尾　仁志	米田　晴彦	（ 東京税理士会本所 ）
29	石井　憲一	島野　不二郎	（ ゾロメ回 ）
30	丸井　則和	高橋　邦之	（ オレンジ ）
31	鈴木　誠司	武藤　達雄	（ S&Y ）
32	本阿弥　隆	小室　弘明	（ SWET ）
33	倉俣　一郎	中道　英司	（ GTO ）
	田中・樋口(ﾌﾘｰ213)		36の敗者
	今野・岸田(東京東信用金庫)		37の敗者
	浅井・今村(TEAM　QP)		34負けた時
	相沢・菊地(ゾロメ回)		39負けた時
	井尾・米田(東京税理士会本所)		28の敗者
	丸井・高橋(オレンジ)		30・31の敗者
	本阿弥・小室(SWET)		32・33の敗者
			27負けた時
34	浅井　俊和	今村　隆文	（ TEAM　QP ）
35	並木　政彦	佐通　悟	（ ﾏｳﾝﾃﾝﾊﾟｽ ）
36	田中　克己	樋口　清治	（ フリー213 ）
37	今野　哲也	岸田　康宏	（ 東京東信用金庫 ）
38	角田　俊久	鈴木　真一	（ パルネット ）
39	相沢　宗良	菊地　義弘	（ ゾロメ回 ）

6-2　6-4　6-0　6-3　6-0　6-1　6-3　6-1　6-2　6-3　6-2　6-5　6-2　-　6-4　6-2　WO　6-2　6-0

第68回　墨田区民体育大会　春・テニス大会

男子エキスパート(2/2)

高橋　廣	島村　俊雄	(STAFF)	14
久保田　光一	吉岡　勝三	(ﾌﾘｰ324)	15
小松　嘉雄	二橋　則之	(ゾロメ回)	16
吉村　豊	原田　一義	(S&Y)	17
川島　悠	清水　三男	(マニス)	18
菅野　敏和	押山　光長	(オレンジ)	19
22の敗者	西田・林(S&Y)		
24の敗者	幡坂・野坂(ゾロメ回)		
20・21の敗者	山中・坂本(ﾌﾘｰ408)		
26負けた時			
16の敗者	小松・二橋(ゾロメ回)		
17の敗者	吉村・原田(S&Y)		
14負けた時			
19負けた時			
有澤　鉄夫	船木　一博	(皐月会)	20
山中　克文	坂本　登	(ﾌﾘｰ408)	21
西田　誠	林　隆文	(S&Y)	22
成瀬　雅之	福島　秀之	(アトラス)	23
幡坂　誠一	野坂　力	(ゾロメ回)	24
加藤　哲之	佐藤　貞行	(TCN)	25
種山　正悦	土井　明朗	(五吾嬬)	26

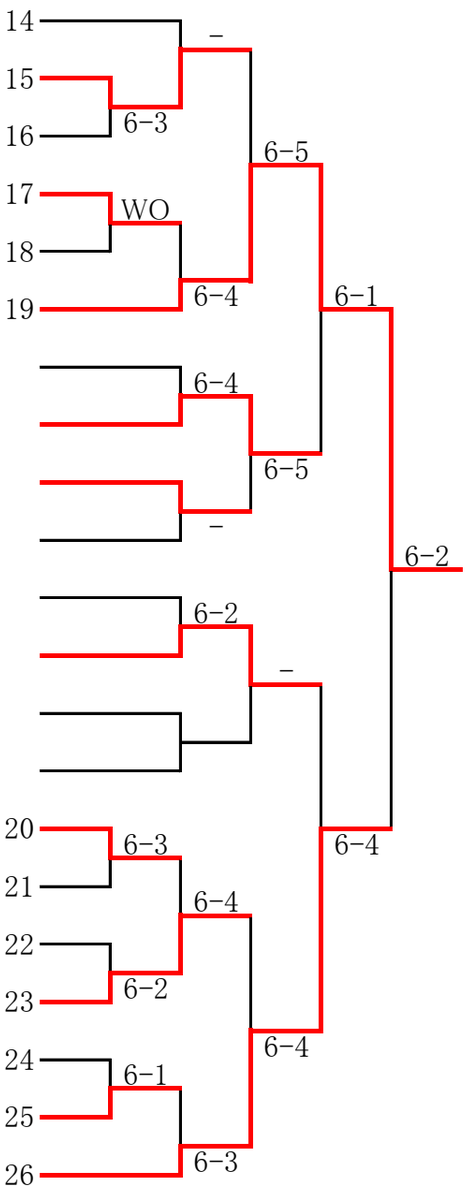

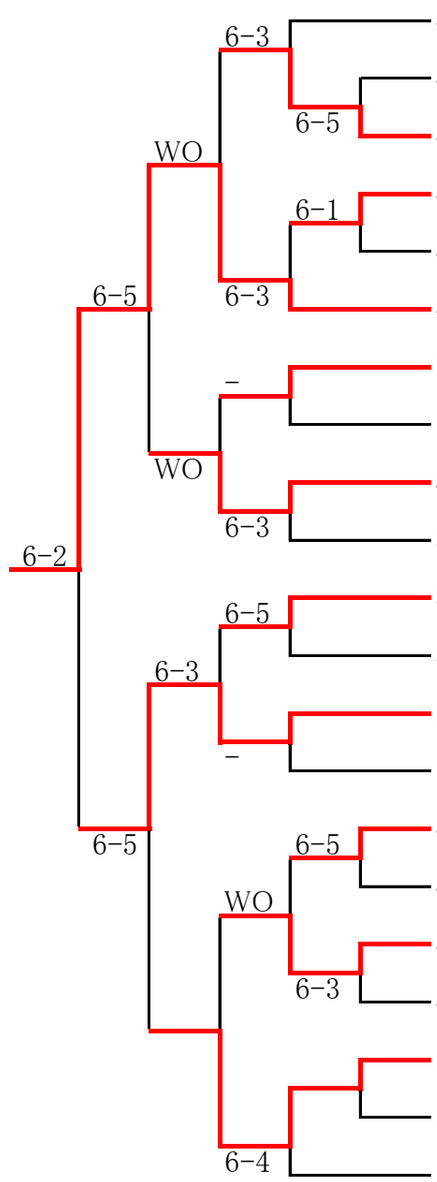

40	小林　俊雄　國本　修	(TEAM　QP)	
41	橋本　宗弘　為我井　康栄	(ル・コールア)	
42	村上　雅彦　小柴　和雄	(ﾏｯｸ・ｻﾞ・ｻﾝ)	
43	柴山　秀樹　根上　順	(S&Y)	
44	松村　和彦　野村　忠弘	(ゾロメ回)	
45	滝口　貴仁　阿部　定好	(オレンジ)	
	西山・蓮見(ﾄﾗｲ&ﾄﾗｲ)		49の敗者
			50の敗者
	横川・園田(ﾌﾞﾙｰｳｨﾝｸﾞ)		46・47の敗者
	松澤・小海(GTO)		52負けた時
	橋本・為我井(ル・コールア)		41の敗者
	松村・野村(ゾロメ回)		44の敗者
	小林・國本(TEAM　QP)		40負けた時
			45負けた時
46	石井　康義　田原　洋一	(ﾌﾘｰ355)	
47	横川　浩二　園田　俊美	(ﾌﾞﾙｰｳｨﾝｸﾞ)	
48	中島　重雄　中島　敏雄	(ゾロメ回)	
49	西山　智博　蓮見　輝雄	(ﾄﾗｲ&ﾄﾗｲ)	
50	木村　勉　古口　伸浩	(ﾙﾈ曳舟ﾄﾞ1855)	
51	Bye	( )	
52	松澤　幸男　小海　豊	(GTO)	