第70回　墨田区民体育祭　秋・庭球大会
男子ダブルス

1	尾栢　功二	パク　ジス	ダウンサライン	
2	斉藤　浩康	小坂　忠輝	GG	
3	堀向　駿介	加茂　僚理	フライデー	
4	平野　恭一	押田　幸雄	墨田区硬式	
5	今井　健志郎	岡澤　匠	フリー615	
6	坂田　憲一	平井　達也	ルネ曳舟ト1855	
7	栗辻　壮介	山崎　雄太	チームF	
8	柴原　宏紀	植田　侑吾	エガリテ61	
9	匹田　修	西村　耕一	業平テニス	
10	宮岸　秀典	関根　雄一郎	フリー460	
11	小栗　和也	山田　博之	TWMU	
12	bye			
13	鈴木　健太	奥田　喜秋	ウォーリーズ	
14	篠原　直樹	松埜　貴志	フリー475	
15	木村　文明	吉田　得則	マウンテンパス	
16	佐々木　智哉	塩谷　教	ウォーリーズ	
17	井上　貴之	木野　竜之介	フライデー	
18	白石　直紀	滝沢　孝明	エガリテ61	
19	bye			
20	bye			
21	滝澤　俊郎	千貝　明仁	フリー460	
22	西條　智博	大久保　遼	ナミッキー	
23	服部　栄一	鈴木　誠一	ゾロメ回	
24	田口　敦	加賀　啓之	フリー	
25	鈴木　雄祐	平川　成樹	墨田区硬式	
26	高橋　邦之	足立　和夫	オレンジ	
27	木村　成美	三橋　良成	ダウンサライン	
28	松澤　幸男	坂本　勝	GTO	
29	高橋　宏之	山口　雅利	ハーヴェスト	
30	谷沢　克矢	田中　繁明	フリー266	
31	萩谷　雄介	大熊　潤一	フリー323	
32	吉田　亮平	稲垣　賢太	チーム吉田	
33	中村　修大	石井　伸明	チームF	
34	徳光　興一郎	北澤　一樹	フリー460	
35	柴原　禎之	舌崎　和行	ハーヴェスト	
36	立見　友二	大塚　隆宏	シンキ(株)	
37	遠藤　颯太	古屋　岳人	エガリテ61	
38	岩崎　和真	神田　貴大	墨田区硬式	
39	小泉　洋昭	小泉　利功	オレンジ	
40	関谷　重樹	水野　悟史	チームモキ	
41	小竹　亨	深栖　北斗	ハーヴェスト	
42	小林　リュウ	梶間　健吾	チームF	
43	長岡　正洋	青木　昭博	チームF	
44	山崎　潔	山崎　裕也	円クラブ	
45	岡田　直樹	岡田　宏樹	マウンテンパス	
46	秋野　貴司	高橋　研太	フリー207	
47	鈴木　広英	鈴木　誠司	S&Y	
48	木下　耕幸	浅村　敬一	フライデー	
49	bye			
50	久保田　光一	吉岡　勝三	フリー324	
51	入江　信親	福島　秀明	フリー475	
52	西田　貴明	川名　泰弘	ナミッキー	
53	藤村　信之	長谷川　一雄	ゾロメ回	
54	山崎　弘幸	長谷川　剛	ウォーリーズ	
55	堀切　昌博	坂田　晴彦	SWET	
56	吉田　博秀	間弓　修治	マック・サ・サン	
57	日下　利周	斉藤　義文	フリー	
58	bye			
59	吉村　豊	茂木　信也	ゾロメ回	
60	木村　雄也	小柳　遊多	マウンテンパス	

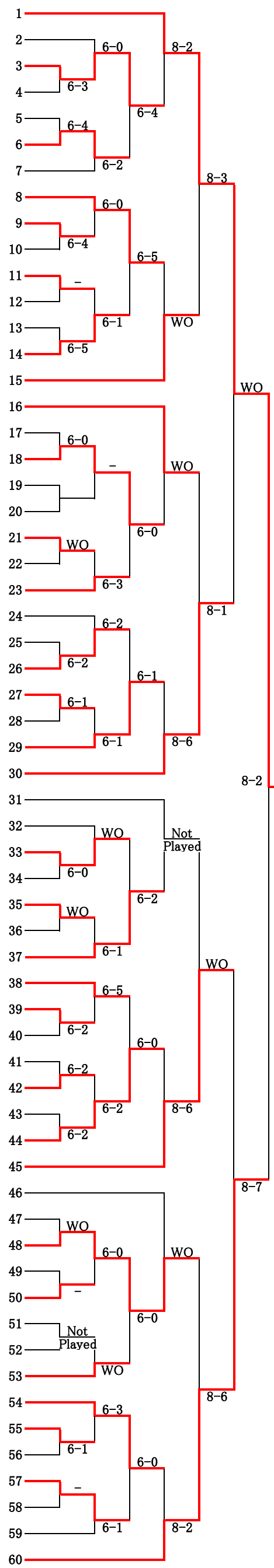
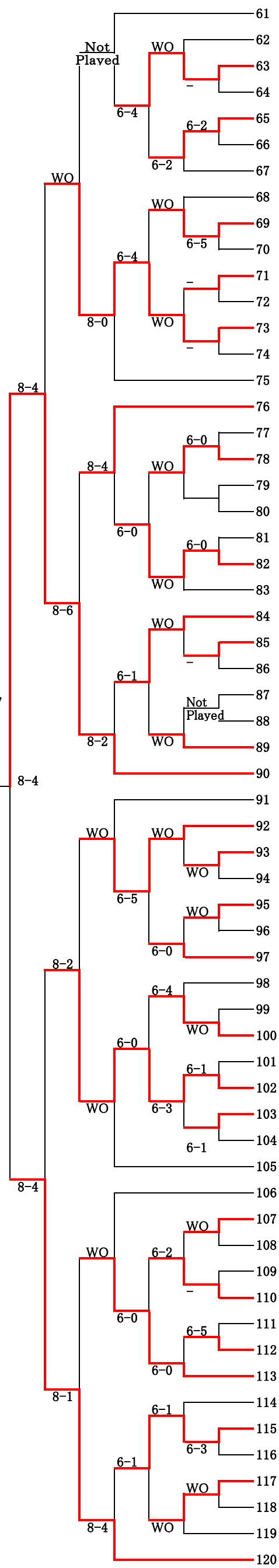
61	渋田　雄飛	山田　優	ウォーリーズ	
62	幡坂　誠一	中村　佳司	ゾロメ回	
63	前田　剛	戸張　明範	フリー	
64	bye			
65	村上　政広	岡本　侑也	花王 株式会社	
66	安川　佳男	濱田　明	東京東信用金庫	
67	柴山　秀樹	森崎　慎也	S&Y	
68	並川　宏和	木村　和義	チーム吉田	
69	斉藤　靖	八木　秀和	ダウンサライン	
70	佐通　悟	並木　政彦	マウンテンパス	
71	中島　重雄	中島　敏雄	ゾロメ回	
72	bye			
73	飛田　裕貴	小式山　勝	NWBS	
74	bye			
75	相沢　宗良	菊地　真之	ゾロメ回	
76	岡　光男	新井　秀和	フリー207	
77	丹波　充史	岩堀　祐二	ウイング	
78	坂本　浩一郎	川畑　駿介	フリー460	
79	bye			
80	稲葉　貴之	稲垣　直宏	マウンテンパス	
81	西田　誠	水野　敏伸	S&Y	
82	赤坂　祐一	榊枝　翔太	東京東信用金庫	
83	金　鐘基	二橋　則之	ゾロメ回	
84	山崎　隆政	高橋　孝幸	パルネット	
85	西河　秀則	矢島　宏之	チーム吉田	
86	bye			
87	須賀　晋一郎	鷲山　英利	STCA	
88	広本　和幸	吉田　修明	STAFF	
89	小松　嘉雄	小松　元	ゾロメ回	
90	斉藤　全史	鈴木　暁士	ダウンサライン	
91	岩室　悠	佐々木　啓行	フリー572	
92	竹田　守彦	渡辺　広次	ウォーリーズ	
93	大槻　美喜一	江本　雄介	チームF	
94	角　政彦	小杉　誠一	ルネ曳舟ト1855	
95	岡田　英之	菅間　浩之	TNTK	
96	齋藤　太嘉宏	中村　洋平	フリー562	
97	吉田　雄馬	野口　敦生	マウンテンパス	
98	藤村　利晴	牧野　智之	ダウンサライン	
99	森　宥太	東　雅貴	エガリテ61	
100	西山　達郎	吉澤　幸男	東京東信用金庫	
101	青柳　俊	中村　智彦	ウォーリーズ	
102	清水　健一	足立　雅央	チームF	
103	佐野　収一	奥貫　宗紀	チームモキ	
104	坂本　剛	竹内　太郎	フリー475	
105	佐藤　雅己	滝口　洋平	TNTK	
106	野村　守	宮南　太朗	ハーヴェスト	
107	元良　瑞樹	関　祐樹	オレンジ	
108	田中　詠士	金子　純也	東京東信用金庫	
109	bye			
110	常木　裕己	古性　和也	TWMU	
111	山尾　崇	大澤　文幸	フリー	
112	加藤　哲之	佐藤　貞行	TCN	
113	並木　義彦	後藤　永吉	マウンテンパス	
114	宮田　精久	宮本　勲	ウォーリーズ	
115	竹内　宏太	長島　怜生	フリー475	
116	関根　弘	山崎　健司	ルネ曳舟ト1855	
117	関　祥幸	中村　良和	フリー460	
118	荒川　陵	田中　陽介	オレンジ	
119	佐藤　大介	古田　清能	墨田区硬式	
120	磯田　公成	吉本　俊策	WORLD