# 第70回　墨田区民体育祭　秋・庭球大会
## 女子シングルス
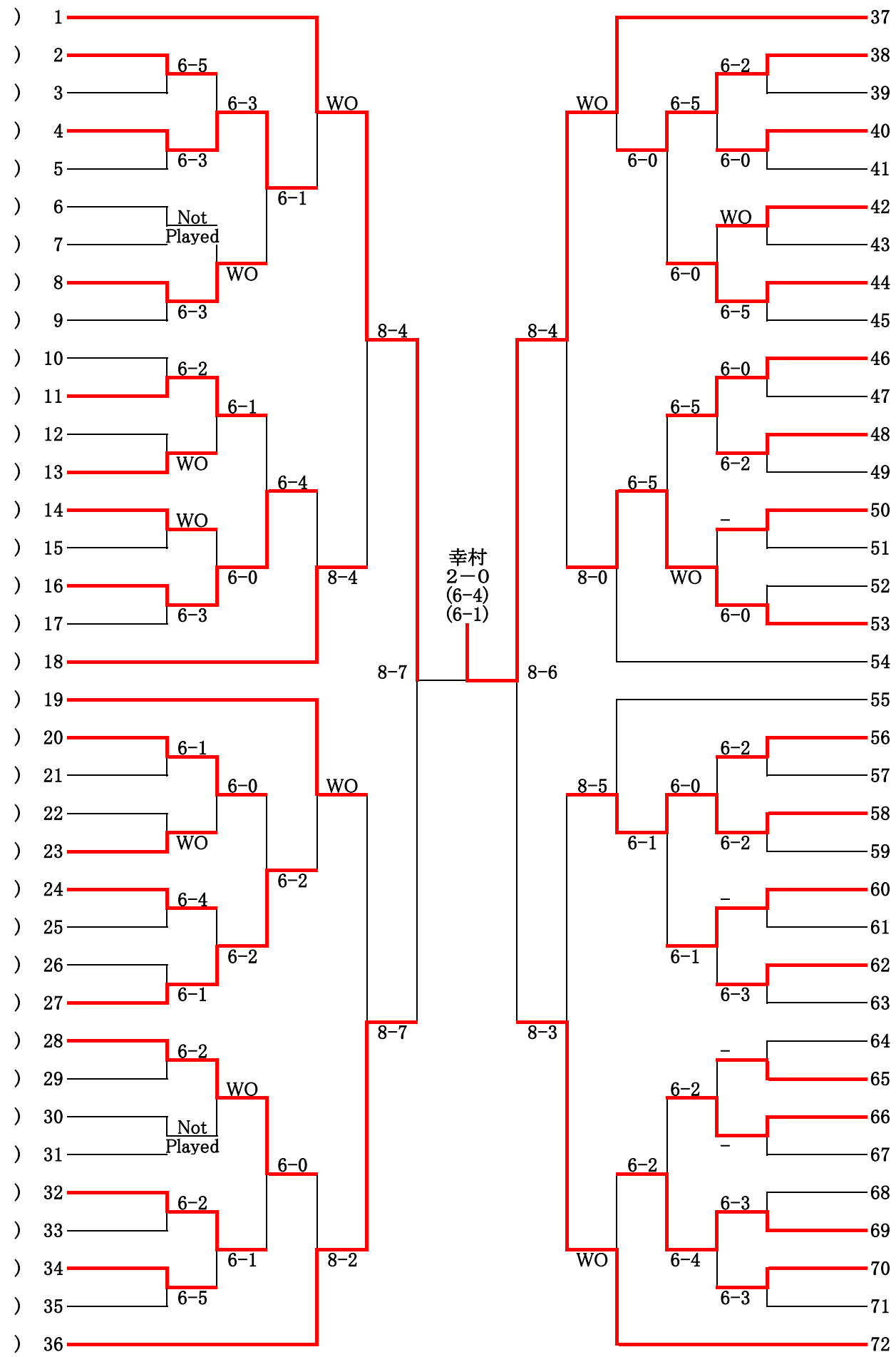
| | | | |
|---|---|---|---|
| 1 | 楠　哲恵 | TNTK | |
| 2 | 冨永　弘美 | ﾁｰﾑﾓｷﾞ | |
| 3 | 川嶋　悦子 | SFTC | |
| 4 | 三好　杏奈 | 墨田区硬式 | |
| 5 | 髙山　奈生 | kippis | |
| 6 | 宮澤　雅子 | S&Y | |
| 7 | 高橋　純子 | 皐月会 | |
| 8 | 佐藤　真由美 | ゾロメ回 | |
| 9 | 老沼　佳絵 | ﾌﾘｰ403 | |
| 10 | 川村　照美 | ﾁｰﾑﾓｷﾞ | |
| 11 | 松永　公子 | ゾロメ回 | |
| 12 | 平野　真弓 | 業平ﾃﾆｽ | |
| 13 | 木場　靖子 | ﾊﾞｯｷｰｸﾗﾌﾞ | |
| 14 | 西田　敦子 | S&Y | |
| 15 | 石橋　奈緒 | SFTC | |
| 16 | 内田　あかね | 墨田区硬式 | |
| 17 | 小見野　恵美 | ﾁｰﾑ吉田 | |
| 18 | 佐藤　律子 | ﾌﾘｰ284 | |
| 19 | 田中　寛子 | SFTC | |
| 20 | 斎藤　裕美 | ﾌﾘｰ546 | |
| 21 | 青木　純子 | ﾁｰﾑﾓｷﾞ | |
| 22 | 新井　香代子 | S&Y | |
| 23 | 高橋　文恵 | ﾊﾞｯｷｰｸﾗﾌﾞ | |
| 24 | 加藤　美穂 | ｳｫｰﾘｰｽﾞ | |
| 25 | 佐藤　悦子 | ﾊｰｳﾞｪｽﾄ | |
| 26 | 蔵野　恭子 | ﾙﾈ曳舟ﾄﾞ1855 | |
| 27 | 土佐　優子 | 墨田区硬式 | |
| 28 | 大野　則子 | ﾌﾘｰ546 | |
| 29 | 高橋　昌枝 | Team　Blue | |
| 30 | 松村　和子 | ｳｫｰﾘｰｽﾞ | |
| 31 | 梶山　欧利江 | ﾌﾘｰ604 | |
| 32 | 鈴木　純代 | S&Y | |
| 33 | 伊藤　愛子 | SFTC | |
| 34 | 巽　明 | ﾁｰﾑﾓｷﾞ | |
| 35 | 阿部　陽子 | 墨田区硬式 | |
| 36 | 津田　ひろ子 | TNTK | |
| 37 | 幸村　彩也花 | 東京東信用金庫 | |
| 38 | 相良　祐子 | 墨田区硬式 | |
| 39 | ｼｴﾅ　ｳｪｲﾄﾞ | ｻｸﾗｸﾗﾌﾞ | |
| 40 | 吉村　のり子 | S&Y | |
| 41 | 田澤　芳江 | ﾁｰﾑF | |
| 42 | 小泉　佳麗 | ｵﾚﾝｼﾞ | |
| 43 | 森　治美 | TCN | |
| 44 | 金谷　みゆき | ゾロメ回 | |
| 45 | 長谷川　恵美 | ﾙ.ｺｰﾙｱ | |
| 46 | 渡辺　優子 | SFTC | |
| 47 | 佐藤　千代美 | ｳｲﾝｸﾞ | |
| 48 | 小谷　博子 | ﾙ.ｺｰﾙｱ | |
| 49 | 山田　まゆみ | GTO | |
| 50 | 山嵜　記代美 | 墨田区硬式 | |
| 51 | bye | | |
| 52 | 堀江　花枝 | S&Y | |
| 53 | 一村　あさぎ | ﾁｰﾑﾓｷﾞ | |
| 54 | 中川　知亜樹 | TNTK | |
| 55 | 山崎　真起子 | 円ｸﾗﾌﾞ | |
| 56 | 藤倉　真智子 | SWET | |
| 57 | 飯塚　芳江 | 業平ﾃﾆｽ | |
| 58 | 石橋　真由子 | GODAI亀戸 | |
| 59 | 楠本　和美 | 円ｸﾗﾌﾞ | |
| 60 | 掛川　よし子 | SFTC | |
| 61 | bye | | |
| 62 | 中村　美穂 | ﾁｰﾑﾓｷﾞ | |
| 63 | 萩谷　有紀 | ﾌﾘｰ323 | |
| 64 | bye | | |
| 65 | 古瀬　三千代 | ﾌﾘｰ609 | |
| 66 | 滝沢　麻紀 | ﾌﾘｰ626 | |
| 67 | bye | | |
| 68 | 尾藤　美雪 | ｵﾚﾝｼﾞ | |
| 69 | 島田　久美子 | ﾁｰﾑF | |
| 70 | 米山　知美 | ﾁｰﾑﾓｷﾞ | |
| 71 | 冨宿　亜沙美 | ﾌﾘｰ | |
| 72 | 岡田　しのぶ | ｳｲﾅｰｽﾞ | |