# 第72回　墨田区民体育祭　「庭球大会」
## 男子シングルス決勝戦

| | | | |
|---|---|---|---|
| 田中　　新一 | ( ﾌﾘｰ119 ) | 25 | |
| 倉持　薫 | ( 花王 株式会社 ) | 66 | |
| 杉浦　昌樹 | ( TNTK ) | 124 | |
| 重松　晶 | ( ｴｶﾞﾘﾃ61 ) | 176 | |

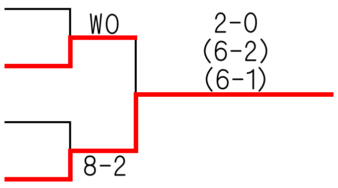


## 男子シングルス(1/2)

| | | | |
|---|---|---|---|
| 相沢　宗良 | ( ｿﾞﾛﾒ回 ) | 1 | |
| 清水　一史 | ( AB ) | 2 | |
| 岩田　昌俊 | ( ﾏﾆｽ ) | 3 | |
| 信夫　雄二 | ( ｷｭｰﾋﾟｯﾄ ) | 4 | |
| 浪井　友淑 | ( ﾏｯｸﾃﾆｽｸﾗﾌﾞ ) | 5 | |
| 平野　恭一 | ( ｳｫｰﾘｰｽﾞ ) | 6 | |
| 中野　謙二 | ( ﾌﾘｰ455 ) | 7 | |
| 阿部　作哉 | ( 墨田区硬式 ) | 8 | |
| 関　祥幸 | ( ﾌﾘｰ460 ) | 9 | |
| bye | ( ) | 10 | |
| 木下　耕幸 | ( ﾌﾗｲﾃﾞｰ ) | 11 | |
| 木村　成美 | ( ﾀﾞｳﾝｻﾞﾗｲﾝ ) | 12 | |
| 赤坂　祐一 | ( 東京東信用金庫 ) | 13 | |
| bye | ( ) | 14 | |
| 斉藤　義文 | ( ﾌﾘｰ431 ) | 15 | |
| 甲斐　竜一朗 | ( ドラゴン ) | 16 | |
| 森　義晶 | ( ﾌﾘｰ133 ) | 17 | |
| 武藤　貴志 | ( サマディ ) | 18 | |
| 田中　智也 | ( ﾁｰﾑF ) | 19 | |
| 中島　重雄 | ( ｿﾞﾛﾒ回 ) | 20 | |
| 岩室　悠 | ( ﾌﾘｰ572 ) | 21 | |
| 岡田　直樹 | ( ﾏｳﾝﾃﾝﾊﾟｽ ) | 22 | |
| 島貫　智 | ( ｳｫｰﾘｰｽﾞ ) | 23 | |
| 笠井　博 | ( ｽｶｲ ) | 24 | |
| 田中　　新一 | ( ﾌﾘｰ119 ) | 25 | |
| bye | ( ) | 26 | |
| 栗賀　智史 | ( ｴｶﾞﾘﾃ61 ) | 27 | |
| 神田　貴大 | ( 墨田区硬式 ) | 28 | |
| 坂東　史憲 | ( AB ) | 29 | |
| 菊地　真之 | ( ｿﾞﾛﾒ回 ) | 30 | |
| 北沢　宏治 | ( ﾏｯｸﾃﾆｽｸﾗﾌﾞ ) | 31 | |
| bye | ( ) | 32 | |
| 大島　満 | ( 東京東信用金庫 ) | 33 | |
| 小松　嘉雄 | ( ｿﾞﾛﾒ回 ) | 34 | |
| 佐藤　英彦 | ( ﾌﾘｰ127 ) | 35 | |
| bye | ( ) | 36 | |
| 城見　周佑 | ( ﾌﾘｰ136 ) | 37 | |
| 上田　将貴 | ( ﾏｳﾝﾃﾝﾊﾟｽ ) | 38 | |
| 捧　悠太 | ( ﾌﾘｰ455 ) | 39 | |
| 坂井　智明 | ( パさま ) | 40 | |
| 中村　良和 | ( ﾌﾘｰ460 ) | 41 | |
| bye | ( ) | 42 | |
| 牧野　勉 | ( TJ ) | 43 | |
| 山脇　聡 | ( ﾌﾘｰ631 ) | 44 | |

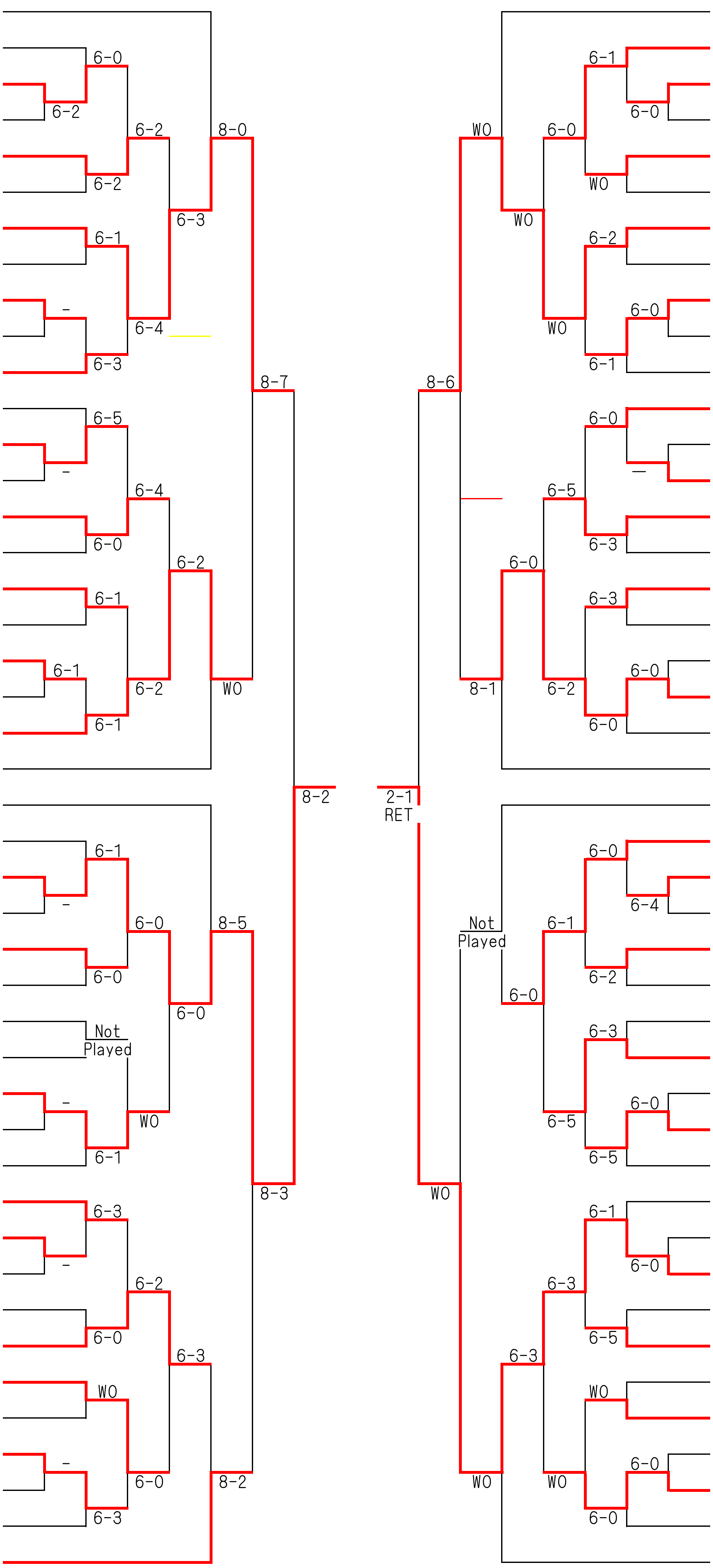


| | | | |
|---|---|---|---|
| 89 | 保土田　優士 | ( ﾁｰﾑF ) | |
| 90 | 土橋　祥平 | ( ﾏｳﾝﾃﾝﾊﾟｽ ) | |
| 91 | 佐野　収一 | ( ﾁｰﾑﾓｷﾞ ) | |
| 92 | 南雲　健至 | ( ﾌﾘｰ634 ) | |
| 93 | 佐粧　幸雄 | ( ﾁｰﾑF ) | |
| 94 | 岡本　乾 | ( ﾌﾘｰ455 ) | |
| 95 | 奥田　喜秋 | ( ｳｫｰﾘｰｽﾞ ) | |
| 96 | 小杉　誠一 | ( ﾙﾈ曳舟ﾄﾞ1855 ) | |
| 97 | 安部　秀之 | ( ﾙ.ｺｰﾙｱ ) | |
| 98 | 渡辺　忍 | ( ﾏｳﾝﾃﾝﾊﾟｽ ) | |
| 99 | 則竹　俊幸 | ( TCN ) | |
| 100 | 児玉　一世 | ( ﾙ.ｺｰﾙｱ ) | |
| 101 | 井上　貴之 | ( ﾌﾗｲﾃﾞｰ ) | |
| 102 | 秋山　威雄 | ( ﾁｰﾑF ) | |
| 103 | 関　直哉 | ( ﾌﾘｰ455 ) | |
| 104 | 杉浦　誠治 | ( TNTK ) | |
| 105 | 酒井　祐尚 | ( ｳｫｰﾘｰｽﾞ ) | |
| 106 | 清水　健一 | ( ﾁｰﾑF ) | |
| 107 | 小泉　利功 | ( ｵﾚﾝｼﾞ ) | |
| 108 | 日出　衛 | ( NWBS ) | |
| 109 | 堀向　俊之 | ( ﾌﾗｲﾃﾞｰ ) | |
| 110 | 尾栢　功二 | ( ﾀﾞｳﾝｻﾞﾗｲﾝ ) | |
| 111 | 浮田　康宏 | ( 墨田区硬式 ) | |
| 112 | 辻　富美男 | ( ﾁｰﾑF ) | |
| 113 | 宮岸　秀典 | ( ﾌﾘｰ460 ) | |
| 114 | 山尾　崇 | ( ｳｫｰﾘｰｽﾞ ) | |
| 115 | 飛田　裕貴 | ( NWBS ) | |
| 116 | 林　三千彦 | ( ﾌﾘｰ620 ) | |
| 117 | 竹内　太郎 | ( ﾌﾘｰ308 ) | |
| 118 | 境　純悦 | ( ﾌﾘｰ166 ) | |
| 119 | 粟辻　壮介 | ( ﾁｰﾑF ) | |
| 120 | 和田　祐介 | ( ﾌﾘｰ455 ) | |
| 121 | 鮫島　範行 | ( ｴｶﾞﾘﾃ61 ) | |
| 122 | 稲垣　直宏 | ( ﾏｳﾝﾃﾝﾊﾟｽ ) | |
| 123 | 岩本　達夫 | ( ﾌﾘｰ134 ) | |
| 124 | 杉浦　昌樹 | ( TNTK ) | |
| 125 | 田部　雅史 | ( NWBS ) | |
| 126 | 青山　章吾 | ( Team Blue ) | |
| 127 | 岡　光男 | ( ﾌﾘｰ207 ) | |
| 128 | 倉部　徹郎 | ( ﾀﾞｳﾝｻﾞﾗｲﾝ ) | |
| 129 | 柳澤　秀幸 | ( ﾌﾘｰ135 ) | |
| 130 | 西　大介 | ( ﾁｰﾑF ) | |
| 131 | 山口　健太郎 | ( ﾌﾘｰ308 ) | |
| 132 | 塚越　基晴 | ( ﾌﾘｰ296 ) | |

# 第72回　墨田区民体育祭　「庭球大会」
## 男子シングルス(2/2)

| | | | |
|---|---|---|---|
| 45 | 冨江　知孝 | （ ﾁｰﾑF ） | |
| 46 | 田中　克己 | （ ﾌﾘｰ213 ） | |
| 47 | 村越　教義 | （ 墨田区硬式 ） | |
| 48 | bye | （ ） | |
| 49 | 峯岸　憲治 | （ ﾌﾘｰ232 ） | |
| 50 | 山﨑　裕也 | （ 円ｸﾗﾌﾞ ） | |
| 51 | 佐藤　義和 | （ ﾏｯｸﾃﾆｽｸﾗﾌﾞ ） | |
| 52 | bye | （ ） | |
| 53 | 宮地　和昌 | （ ﾌﾘｰ131 ） | |
| 54 | bye | （ ） | |
| 55 | 佐々木　智也 | （ ｳｫｰﾘｰｽﾞ ） | |
| 56 | 高村　洋佑 | （ ﾌﾘｰ638 ） | |
| 57 | 長澤　秀行 | （ TCN ） | |
| 58 | bye | （ ） | |
| 59 | 榊　要介 | （ ﾌﾘｰ503 ） | |
| 60 | 長谷川　一雄 | （ ｿﾞﾛﾒ回 ） | |
| 61 | 奥根　三津夫 | （ ﾌﾘｰ402 ） | |
| 62 | 山﨑　哲一 | （ サマディ ） | |
| 63 | 千貝　明仁 | （ ﾌﾘｰ460 ） | |
| 64 | bye | （ ） | |
| 65 | 浅村　敬一 | （ ﾌﾗｲﾃﾞｰ ） | |
| 66 | 倉持　薫 | （ 花王 株式会社 ） | |
| 67 | 三輪　健次郎 | （ ﾀﾞｳﾝｻﾞﾗｲﾝ ） | |
| 68 | 小宮　清秀 | （ ﾏｳﾝﾃﾝﾊﾟｽ ） | |
| 69 | 丹　謙蔵 | （ ﾌﾘｰ455 ） | |
| 70 | 中沢　孝之 | （ ﾅｶｻﾞﾜ ） | |
| 71 | 山﨑　弘幸 | （ ｳｫｰﾘｰｽﾞ ） | |
| 72 | 長井　卓弥 | （ Team Blue ） | |
| 73 | 嶋野　友也 | （ ﾅﾐｯｷｰ ） | |
| 74 | 田口　宗伸 | （ ｳｫｰﾘｰｽﾞ ） | |
| 75 | 山田　博之 | （ TWMU ） | |
| 76 | 間弓　修治 | （ ﾏｯｸﾃﾆｽｸﾗﾌﾞ ） | |
| 77 | 伊東　誠二郎 | （ ｴｶﾞﾘﾃ61 ） | |
| 78 | 平山　英知 | （ ｳｫｰﾘｰｽﾞ ） | |
| 79 | 八木　秀和 | （ ﾀﾞｳﾝｻﾞﾗｲﾝ ） | |
| 80 | 伊藤　功 | （ ﾏｳﾝﾃﾝﾊﾟｽ ） | |
| 81 | 左近允　亘 | （ TCN ） | |
| 82 | 中　安男 | （ ﾁｰﾑF ） | |
| 83 | 草野　兼一郎 | （ ﾌﾘｰ455 ） | |
| 84 | 諸富　弘敏 | （ GG ） | |
| 85 | 吉田　亮平 | （ ﾁｰﾑ吉田 ） | |
| 86 | 東　啓祐 | （ ﾌﾘｰ622 ） | |
| 87 | bye | （ ） | |
| 88 | 江成　雅俊 | （ ｴｶﾞﾘﾃ61 ） | |
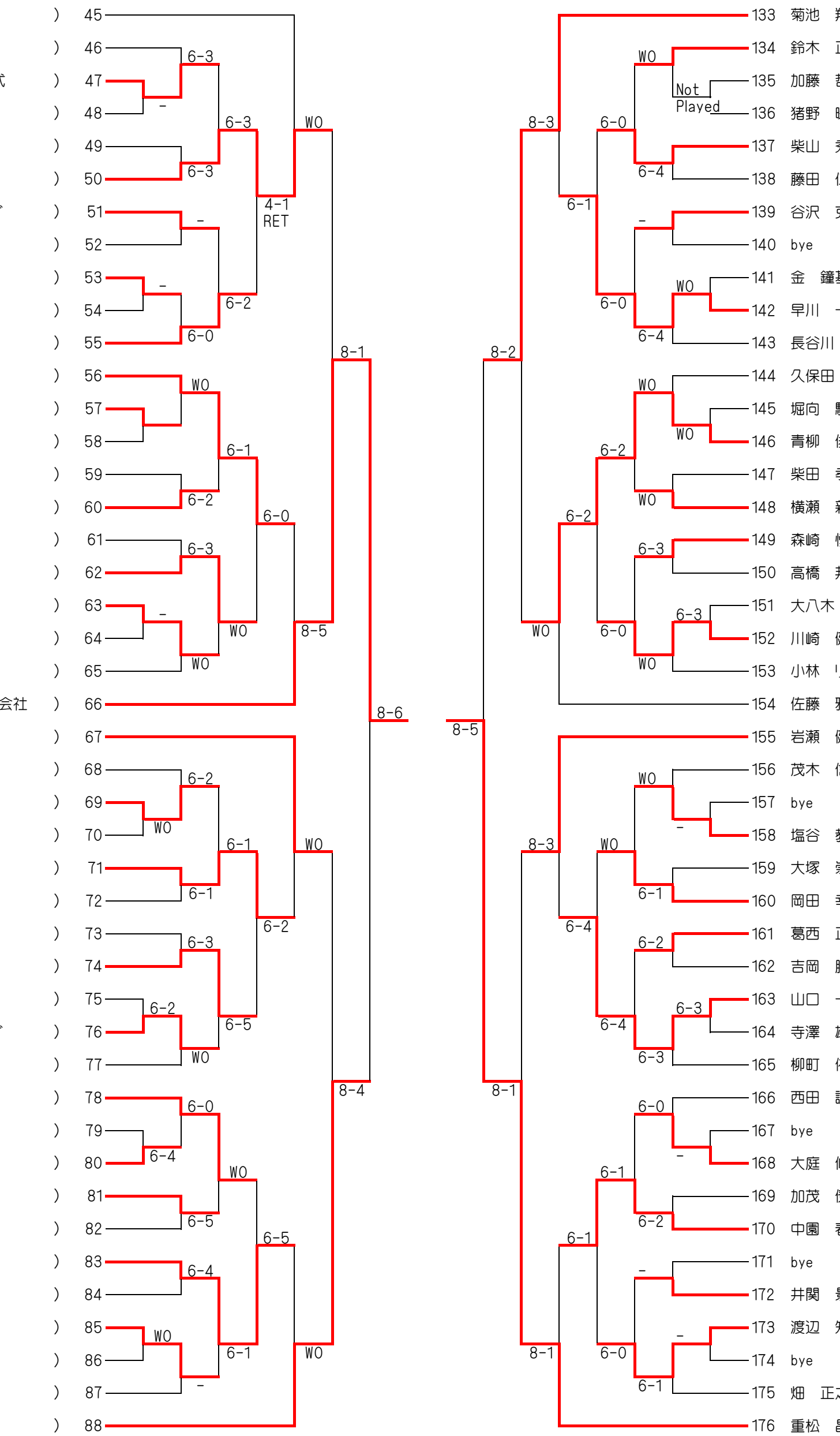
| | | | |
|---|---|---|---|
| 133 | 菊池　翔平 | （ ﾁｰﾑF ） | |
| 134 | 鈴木　正明 | （ ｽｰｻﾝ ） | |
| 135 | 加藤　哲之 | （ TCN ） | |
| 136 | 猪野　暖 | （ ﾌﾘｰ166 ） | |
| 137 | 柴山　秀樹 | （ S&Y ） | |
| 138 | 藤田　仁 | （ ﾌﾘｰ455 ） | |
| 139 | 谷沢　克矢 | （ ﾌﾘｰ226 ） | |
| 140 | bye | （ ） | |
| 141 | 金　鐘基 | （ ｿﾞﾛﾒ回 ） | |
| 142 | 早川　一郎 | （ ﾌﾘｰ ） | |
| 143 | 長谷川　剛 | （ ｳｫｰﾘｰｽﾞ ） | |
| 144 | 久保田　光一 | （ ﾌﾘｰ324 ） | |
| 145 | 堀向　駿介 | （ ﾌﾗｲﾃﾞｰ ） | |
| 146 | 青柳　俊 | （ ｳｫｰﾘｰｽﾞ ） | |
| 147 | 柴田　孝太郎 | （ STS ） | |
| 148 | 横瀬　新 | （ ﾌﾘｰ455 ） | |
| 149 | 森崎　慎也 | （ S&Y ） | |
| 150 | 高橋　邦之 | （ ｵﾚﾝｼﾞ ） | |
| 151 | 大八木　幸太郎 | （ ｳｫｰﾘｰｽﾞ ） | |
| 152 | 川崎　健一 | （ ﾌﾘｰ316 ） | |
| 153 | 小林　ﾘｭｳ | （ ﾁｰﾑF ） | |
| 154 | 佐藤　雅己 | （ TNTK ） | |
| 155 | 岩瀬　健一 | （ 墨田区硬式 ） | |
| 156 | 茂木　信也 | （ ｿﾞﾛﾒ回 ） | |
| 157 | bye | （ ） | |
| 158 | 塩谷　教 | （ ｳｫｰﾘｰｽﾞ ） | |
| 159 | 大塚　崇弘 | （ ﾌﾘｰ114 ） | |
| 160 | 岡田　幸一 | （ ｳｫｰﾘｰｽﾞ ） | |
| 161 | 葛西　正太 | （ TCN ） | |
| 162 | 吉岡　勝三 | （ ﾌﾘｰ324 ） | |
| 163 | 山口　一芸 | （ STS ） | |
| 164 | 寺澤　雄介 | （ ｳｫｰﾘｰｽﾞ ） | |
| 165 | 柳町　佑輔 | （ ﾀﾞｳﾝｻﾞﾗｲﾝ ） | |
| 166 | 西田　誠 | （ S&Y ） | |
| 167 | bye | （ ） | |
| 168 | 大庭　修平 | （ ﾌﾘｰ130 ） | |
| 169 | 加茂　僚理 | （ ﾌﾗｲﾃﾞｰ ） | |
| 170 | 中園　春彦 | （ ﾀﾞｳﾝｻﾞﾗｲﾝ ） | |
| 171 | bye | （ ） | |
| 172 | 井関　景介 | （ ｳｫｰﾘｰｽﾞ ） | |
| 173 | 渡辺　知宏 | （ ﾌﾘｰ455 ） | |
| 174 | bye | （ ） | |
| 175 | 畑　正之 | （ ﾅﾐｯｷｰ ） | |
| 176 | 重松　晶 | （ ｴｶﾞﾘﾃ61 ） | |