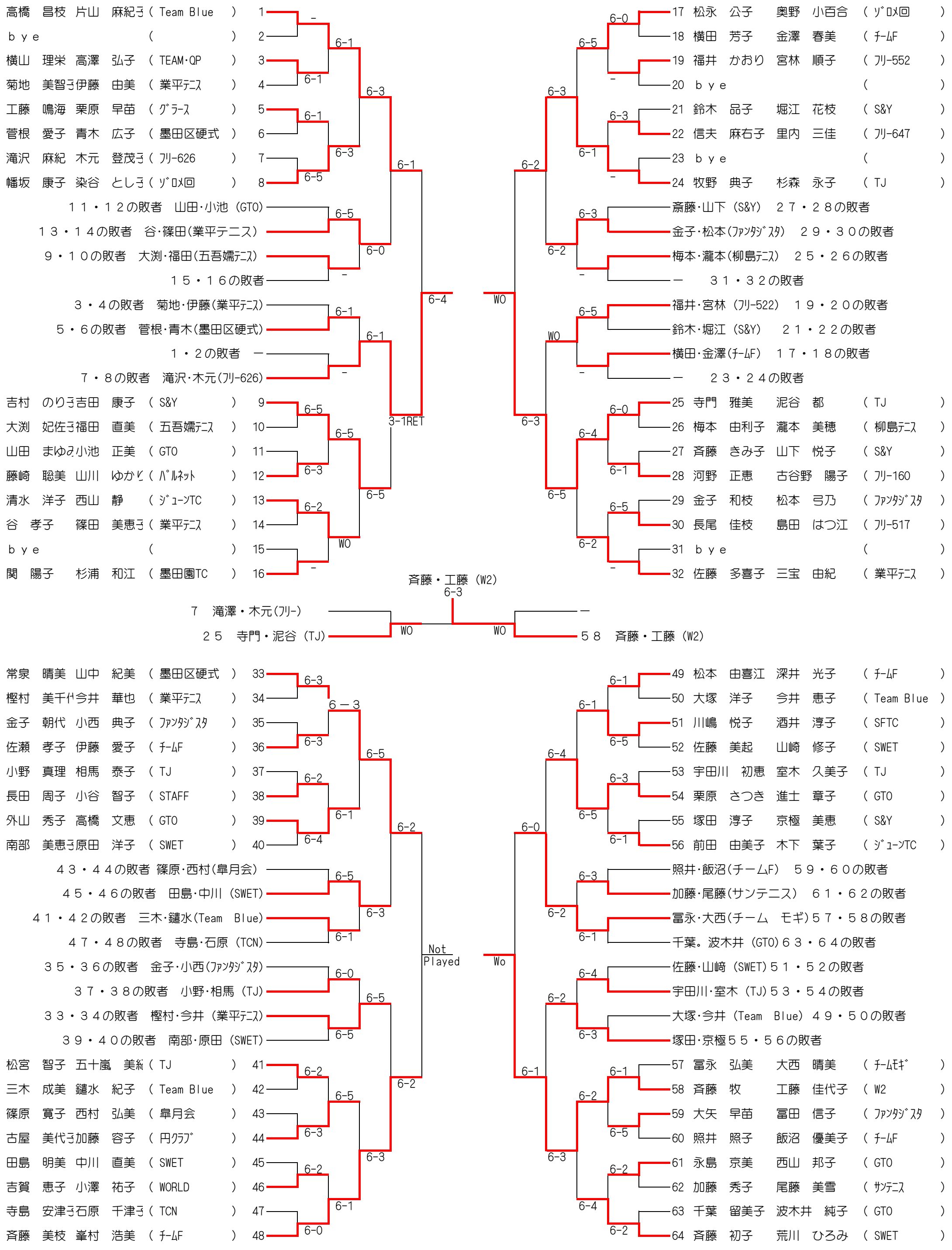第７２回　墨田区民体育祭　「庭球大会」
女子エキスパート