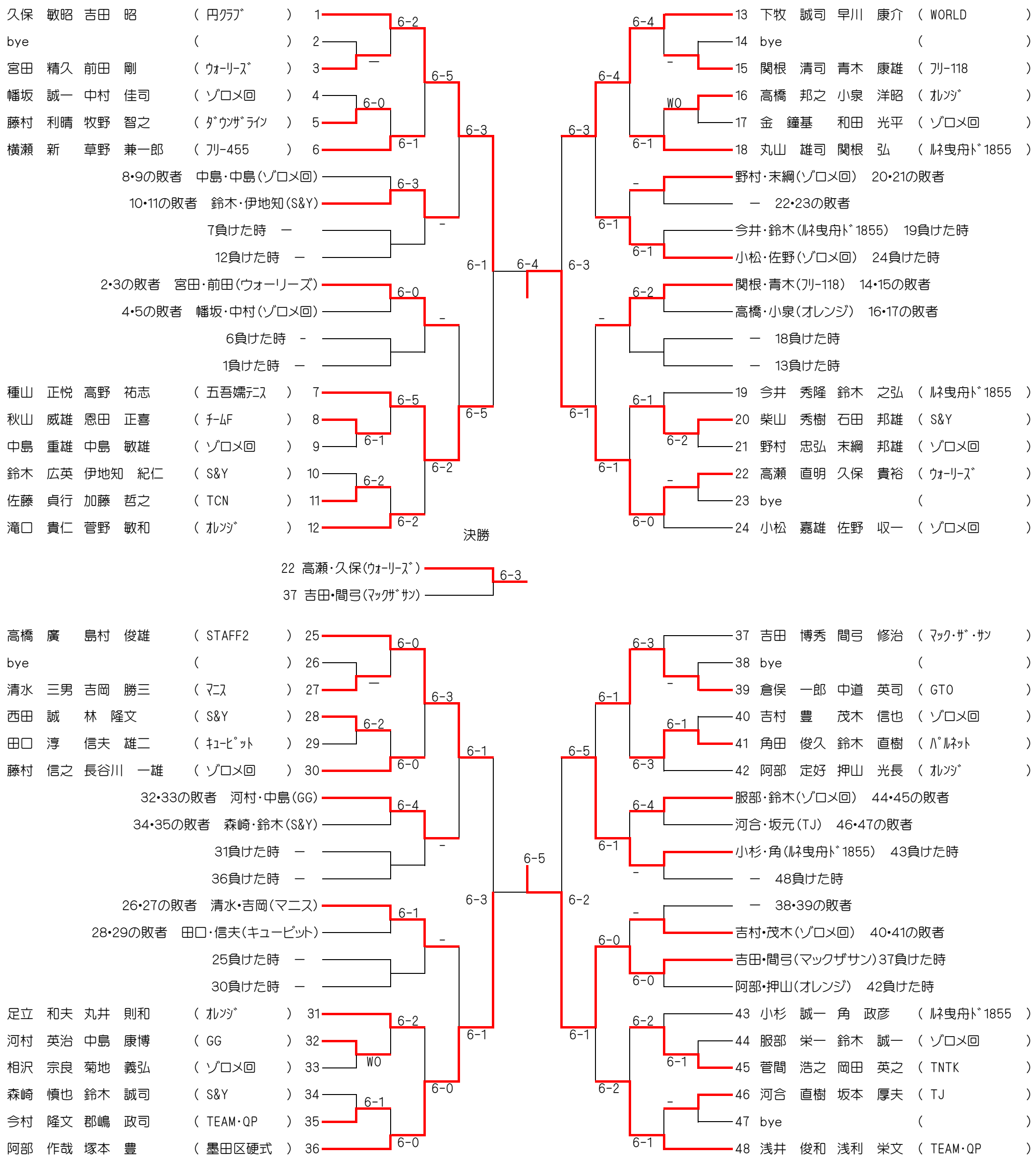第７２回　墨田区民体育大会　「庭球大会」
男子エキスパート