第７６回　墨田区民体育祭　「庭球大会」

男子シングルス（1/2）

古屋 航

重松 晶	エガリテ６１	1	8-5	8-6	81	古屋 航	花王株式会社
倉持 薫	花王株式会社	80	WO		121	杉浦 昌樹	ＴＮＴＫ

重松 晶	エガリテ６１	1	6-1	6-3	6-3	8-0	4-3RE	8-3	8-1
内山 塁	ＥＴＣ	2							
峯岸 憲治	フリー２３２	3	6-4						
佐藤 貴起	フリー１７４	4	6-0	6-2					
三橋 良成	ダウンザライン	5	6-1						
籾山 匡史	フリー１８８	6							
田部 雅史	ＮＷＢＳ	7	6-0	6-0	6-0				
bye	ー	8	WO						
高橋 紘史	フリー６０７	9	6-1	6-5					
小島 経彦	ＴＮＴＫ	10	WO						
中村 修大	チームＦ	11							
城崎 慰成	東京スカイツリーＴＣ	12	6-3	6-3					
渡辺 知宏	フリー４５５	13							
岡 光男	フリー２０７	14	6-4						
立原 周平	ウイング	15	6-0	6-2					
中島 重雄	ゾロメ回	16							
櫻井 孝高	フリー２００	17	6-1	6-0					
bye	ー	18	WO						
大岡 正樹	ＳＡＩＫＯＵＣＩｕｂ	19	6-3	6-5					
遠藤 雄太	花王株式会社	20							
bye	ー	21	6-3	6-3	6-0				
大村 新知	ＥＴＣ	22							
竹前 圭	フライデー	23	6-4						
豊崎 城哉	フリー１９２	24							
遠藤 颯太	エガリテ６１	25	6-2	6-2					
中村 公威	ダウンザライン	26	6-2						
丹田 拡志	フリー２１２	27							
間弓 修治	マックテニスクラブ	28	6-0	6-2					
黒田 修弘	フリー１８８	29							
松本 裕太	東京スカイツリーＴＣ	30	6-0	6-5	6-2	Not Played			
林 祐輔	フリー６４７	31							
内村 健人	チームＦ	32	WO						
赤松 勇希	チーム早庭	33	6-0	6-0					
小林 優紀	Ｂ	34							
甲斐 竜一朗	ドラゴン	35	6-0	6-5					
柳 大輔	フリー１６６	36	6-0						
捧 悠太	フリー４５５	37							
古山 武文	フリー２３２	38	WO						
長谷川 剛	ウォーリーズ	39							
田代 尚己	マックテニスクラブ	40							

古屋 航	花王株式会社	81	6-2	6-1	6-4	6-5	6-0	8-3	8-1
斉藤 健	フリー４５５	82							
伊藤 功	マウンテンパス	83	WO						
木下 耕幸	フライデー	84	6-4	3-1 RET					
櫻井 直行	フリー４５５	85							
谷沢 克矢	フリー２２６	86	6-3	6-3					
佐々木 啓行	ダウンザライン	87	WO						
佐野 収一	チームモギ	88	6-5	6-0					
吉田 尋希	ダウンザライン	89	6-3						
関根 雄一郎	フリー５８２	90	6-1	6-1	6-0				
岡田 幸一	ウォーリーズ	91							
中村 良和	ドクロスター	92	6-2	6-3					
遠山 直樹	フリー１６６	93							
吉田 亮平	チーム吉田	94	WO	6-1					
和田 祐介	フリー４５５	95							
古谷 泰明	フリー１８０	96	6-1	6-1					
坪井 豪太郎	フリー４５５	97	6-2	6-2	6-4				
渡辺 忍	マウンテンパス	98							
林 奏太	フリー６４７	99	WO	6-2					
伊藤 修	ウイング	100							
田島 準平	チームＦ	101	6-2	6-4					
伊東 浩明	Ｂ	102							
須賀 晋一郎	ＷＴＴＣ	103	6-2	6-2					
石田 邦雄	Ｓ＆Ｙ	104							
岩田 昌俊	マニス	105	WO	6-4					
吉澤 宏紀	フリー１４９	106	6-0						
青山 章吾	ＴｅａｍＢｌｕｅ	107							
中村 政之	フリー１８６	108	6-1	6-4					
堀内 出	ゾロメ回	109							
永澤 敦志	花王株式会社	110	6-2	6-2	6-2				
村上 大騎	フリー２１１	111							
菊谷 俊樹	フリー１６６	112	6-2	6-2					
堀向 駿介	フライデー	113							
倉部 徹郎	ダウンザライン	114	6-4						
菅谷 理	ＹＳＤ	115	6-2	6-4					
鈴木 功一郎	ＴｅａｍＢｌｕｅ	116	6-2						
神田 貴大	墨田区硬式	117							
加藤 駿	チーム早庭	118	6-4						
山崎 弘幸	ウォーリーズ	119							
江成 雅俊	エガリテ６１	120							

第７６回　墨田区民体育祭　「庭球大会」
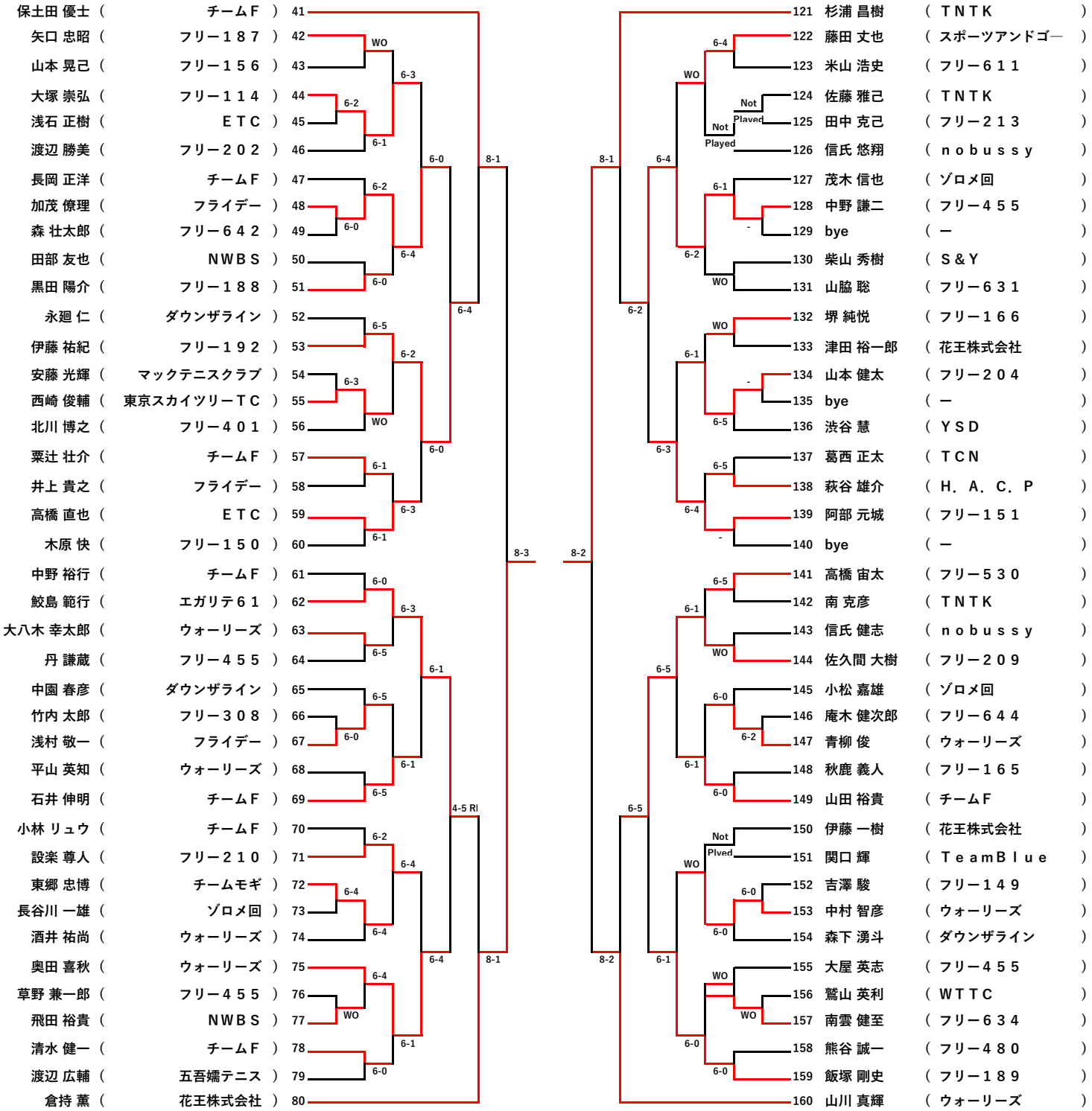
男子シングルス（2/2）