第７６回　墨田区民体育大会　「庭球大会」
男子シングルス（1/2）

重松 晶

6-1　6-1

山川 真輝（ウォーリーズ） 6　　85 重松 晶（エガリテ６１）

8-7　　8-1

倉持 薫（花王株式会社） 84　　168 古屋 航（花王株式会社）

保土田 優士	（チームＦ）	1
阿部 元城	（フリー１５１）	2
関口 輝	（Ｔｅａｍ　Ｂｌｕｅ）	3
和田 祐介	（フリー４５５）	4
吉川 玲玖	（ＹＳＤ）	5
山川 真輝	（ウォーリーズ）	6
千葉 優太	（フリー１９３）	7
竹前 圭	（フライデー）	8
高橋 邦之	（オレンジ）	9
田中 克己	（フリー２１３）	10
小中 哲也	（マックテニスクラブ）	11
菅谷 理	（ＹＳＤ）	12
三原 豊	（フリー１６４）	13
古山 武文	（フリー２３２）	14
中村 良和	（ドクロスター）	15
茂木 信也	（ゾロメ回）	16
萩谷 雄介	（Ｈ．Ａ．Ｃ．Ｐ）	17
黒田 陽介	（フリー１９０）	18
安徳 知博	（フリー４５５）	19
畠山 龍平	（ＦＯＲＣＥ用賀）	20
影石 英紀	（フリー１７５）	21
石川 丈	（ＹＳＤ）	22
岡田 幸一	（ウォーリーズ）	23
中村 政之	（フリー１８７）	24
伊東 浩明	（Ｂ）	25
永廻 仁	（ダウンザライン）	26
伊藤 祐希	（フリー１９５）	27
吉田 亮平	（チーム吉田）	28
中村 修大	（チームＦ）	29
島津 陵	（フリー４５５）	30
鈴木 功一郎	（Ｔｅａｍ　Ｂｌｕｅ）	31
堀内 出	（ゾロメ回）	32
丸井 則和	（オレンジ）	33
大武 慎太郎	（マックテニスクラブ）	34
木原 快	（フリー１５０）	35
東 亮佑	（ＰＰＣ）	36
浅村 敬一	（フライデー）	37
黒田 龍一	（ＹＳＤ）	38
酒井 祐尚	（ウォーリーズ）	39
櫻井 孝高	（フリー２０３）	40
甲斐 竜一朗	（ドラゴン）	41
田代 尚己	（マックテニスクラブ）	42

85	重松 晶	（エガリテ６１）
86	大槻 美喜一	（チームＦ）
87	堀向 駿介	（フライデー）
88	石田 邦雄	（Ｓ＆Ｙ）
89	-	（bye）
90	鷲山 英利	（ＷＴＴＣ）
91	鮫島 範行	（エガリテ６１）
92	須賀 晋一郎	（ＷＴＴＣ）
93	飛田 裕貴	（ＮＷＢＳ）
94	堺 純悦	（フリー１６６）
95	三橋 良成	（ダウンザライン）
96	杉浦 誠司	（ＴＮＴＫ）
97	勝俣 卓海	（フリー２０１）
98	渡辺 忍	（マウンテンパス）
99	加茂 僚理	（フライデー）
100	永澤 敦志	（花王株式会社）
101	信氏 悠翔	（ｎｏｂｕｓｓｙ）
102	倉部 徹郎	（ダウンザライン）
103	青柳 俊	（ウォーリーズ）
104	竹内 太郎	（フリー３０８）
105	野村 元	（施設管理サービス）
106	矢口 忠昭	（フリー１８９）
107	-	（bye）
108	宮國 裕人	（東京スカイツリーＴＣ）
109	-	（bye）
110	井上 貴之	（フライデー）
111	村上 晃一	（エガリテ６１）
112	-	（bye）
113	粟辻 壮介	（チームＦ）
114	遠藤 雄太	（花王株式会社）
115	-	（bye）
116	古谷 泰明	（フリー１８０）
117	柴山 秀樹	（Ｓ＆Ｙ）
118	伊藤　一樹	（花王株式会社）
119	-	（bye）
120	伊藤 功	（マウンテンパス）
121	信氏 健志	（ｎｏｂｕｓｓｙ）
122	-	（bye）
123	坂本 剛	（フリー３０８）
124	-	（bye）
125	佐藤 雅己	（ＴＮＴＫ）
126	山脇 聡	（フリー６３１）
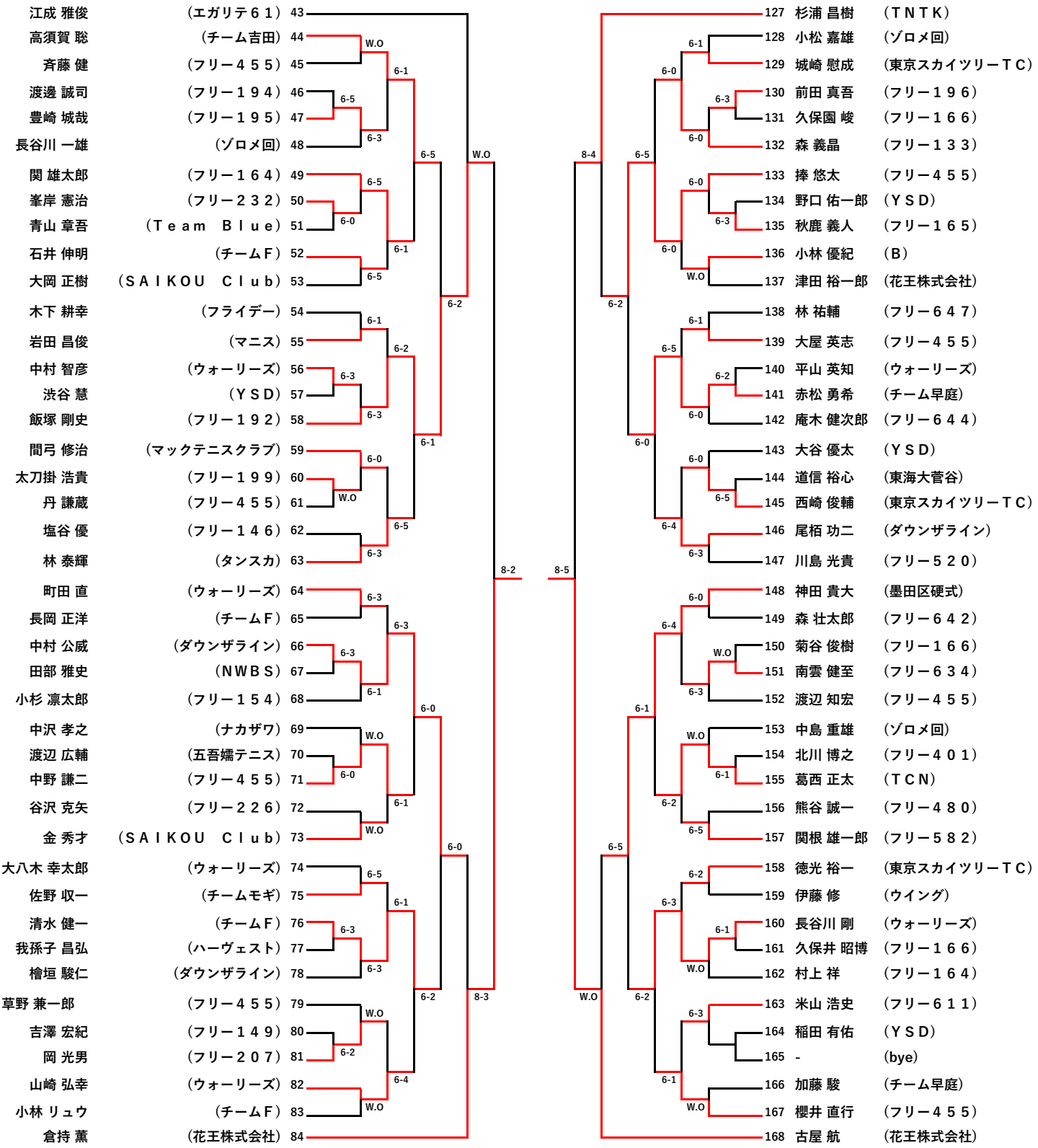
第７６回　墨田区民体育大会　「庭球大会」
男子シングルス（2/2）