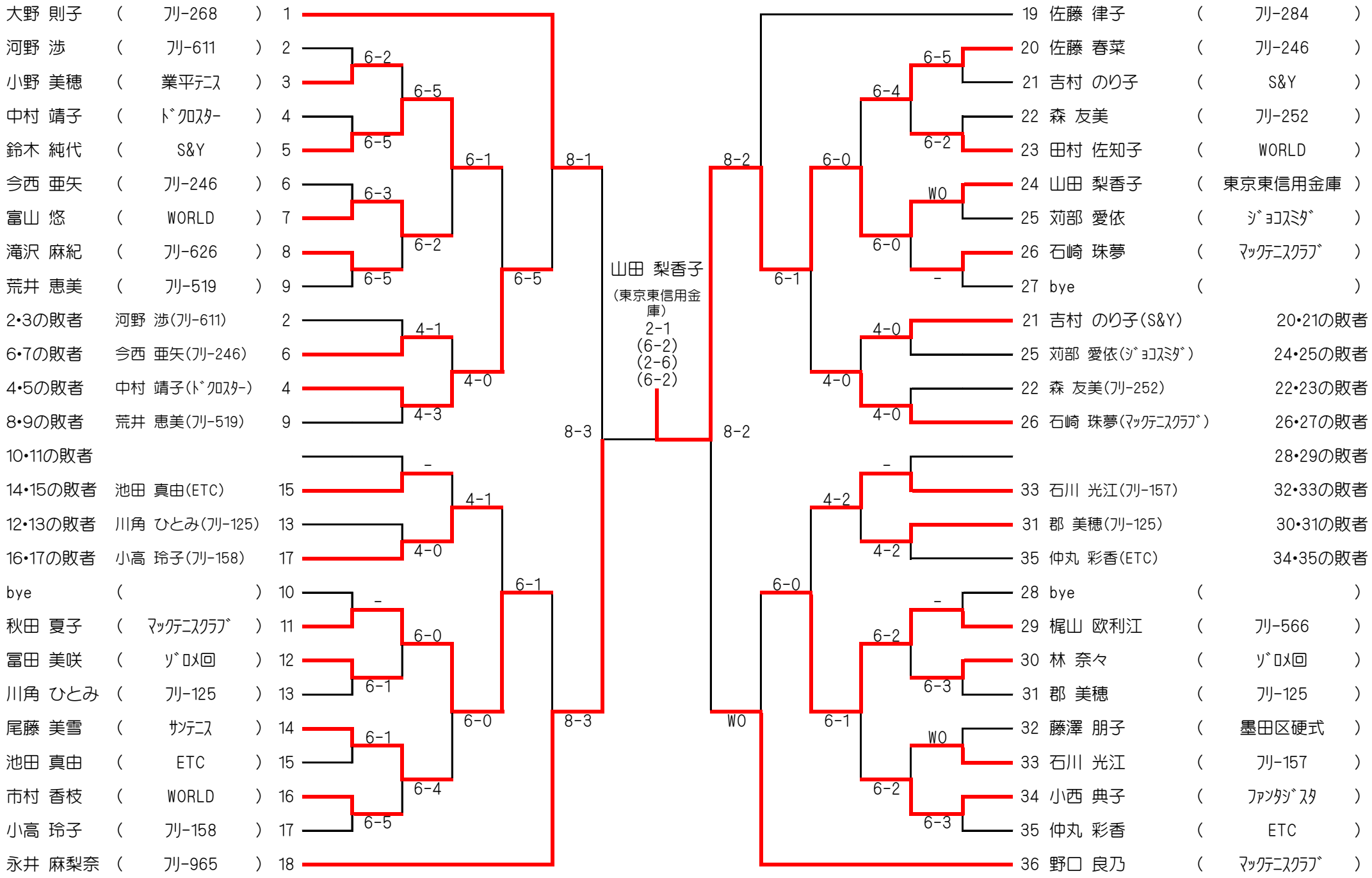第77回　墨田区民スポーツ祭　「庭球大会」
女子シングルス