第77回　墨田区民スポーツ大会　「庭球大会」
女子エキスパート　決勝戦

鈴木 美和子	加藤 美穂	(ｳｫｰﾘｰｽﾞ)	1	6-4
佐藤 多紀子	二羽 真智子	(WORLD)	21	
坂田 じゅん	矢野 薫	(SWET)	39	6-5
今井 華也	泉 美和子	(WORLD)	56	

坂田・矢野(SWET)　6-3

女子エキスパート(1/2)

鈴木 美和子	加藤 美穂	(ｳｫｰﾘｰｽﾞ)	1	6-0
森 治美	石原 千津子	(TCN)	2	6-1
小西 典子	斉藤 きみ子	(ﾌｧﾝﾀｼﾞｽﾀ)	3	
高橋 文恵	石塚 広子	(GTO)	4	6-1
佐藤 千代美	丹波 恵美子	(ｳｨﾝｸﾞ)	5	6-3
田島 明美	中川 直美	(SWET)	6	WO
小山 喜子	小玉 光子	(ﾏｯｸﾃﾆｽｸﾗﾌﾞ)	7	
14負けた時				-
8・9の敗者	栗原・進士(GTO)		9	
10・11の敗者	小野・吉野(ﾏｯｸﾃﾆｽｸﾗﾌﾞ)		11	6-2
12・13の敗者	大矢・冨田(ﾌｧﾝﾀｼﾞｽﾀ)		13	
2・3の敗者	森・石原(TCN)		2	6-5
4・5の敗者	佐藤・丹波(ｳｨﾝｸﾞ)		5	
6・7の敗者	小山・小玉(ﾏｯｸﾃﾆｽｸﾗﾌﾞ)		7	-
1負けた時				
斉藤 初子	荒川 ひろみ	(SWET)	8	6-2
栗原 さつき	進士 晃子	(GTO)	9	
滝沢 麻紀	大森 瑞枝	(ﾌﾘｰ626)	10	6-3
小野 真理	吉野 直美	(ﾏｯｸﾃﾆｽｸﾗﾌﾞ)	11	
榎本 美和子	鈴木 正美	(ﾌﾘｰ182)	12	WO
大矢 早苗	冨田 信子	(ﾌｧﾝﾀｼﾞｽﾀ)	13	
山崎 由加里	石井 美和子	(円ｸﾗﾌﾞ)	14	6-1

15	深井 光子	木場 靖子	(ﾌﾘｰ227)	6-4
16	杉山 弘子	瀧 祐子	(ﾁｰﾑF)	6-4
17	谷 孝子	染谷 とし子	(業平ﾃﾆｽ)	
18	篠原 寛子	田村 佐知子	(皐月会)	6-5
19	大西 晴美	平山 栄子	(ﾁｰﾑﾓｷﾞ)	6-1
20	後藤 由紀	古屋 美代子	(ｻﾝﾃﾆｽ)	
21	佐藤 多紀子	二羽 真智子	(WORLD)	
			28負けた時	-
23	吉村・吉田(S&Y)		22・23敗者	
25	大高・尾藤(ｿﾞﾛﾒ回)		24・25の敗者	6-5
26	石川・小菅(ﾌﾘｰ157)		26・27の敗者	
17	谷・染谷(業平ﾃﾆｽ)		16・17の敗者	WO
18	篠原・田村(皐月会)		18・19の敗者	
20	後藤・古屋(ｻﾝﾃﾆｽ)		20・21の敗者	
15	深井・木場(ﾌﾘｰ227)		15負けた時	6-3
22	藤崎 聡美	伊藤 里美	(ｳｫｰﾘｰｽﾞ)	6-3
23	吉村 のり子	吉田 康子	(S&Y)	
24	照井 照子	久松 由恵	(ﾁｰﾑF)	6-1
25	大高 佐富美	尾藤 美雪	(ｿﾞﾛﾒ回)	
26	石川 光江	小菅 紀子	(ﾌﾘｰ157)	-
27	Bye		( )	
28	信夫 麻右子	鈴木 香織	(ﾌﾘｰ647)	WO

女子エキスパート(2/2)

齋藤 美枝	峯村 浩美	(チームF)	29	
金子 理恵	塚田 淳子	(ﾌﾘｰ236)	30	
川嶋 悦子	横山 千恵子	(SFTC)	31	
日下部 由香	正木 恵子	(ﾌｧﾝﾀｼﾞｽﾀ)	32	
高澤 登美子	山田 希和美	(ｼﾞｭｰﾝTC)	33	
深谷 裕美子	岩田 玲子	(WORLD)	34	
泥谷 都	寺門 雅美	(TJ)	35	
42負けた時				
36･37の敗者	金子･松本(ﾌｧﾝﾀｼﾞｽﾀ)		37	
38･39の敗者	斎藤･工藤(ﾌﾘｰ224)		38	
40･41の敗者	猶江･峯石(ﾌﾘｰ158)		41	
30･31の敗者	川嶋･横山(SFTC)		31	
32･33の敗者				
34･35の敗者	深谷･岩田(WORLD)		34	
29負けた時				
松宮 智子	五十嵐 美紀	(TJ)	36	
金子 和枝	松本 弓乃	(ﾌｧﾝﾀｼﾞｽﾀ)	37	
斎藤 牧	工藤 佳代子	(ﾌﾘｰ224)	38	
坂田 じゅん	矢野 薫	(SWET)	39	
樫村 美千代	伊藤 由美	(業平ﾃﾆｽ)	40	
猶江 美鶴	峯石 朋美	(ﾌﾘｰ158)	41	
松永 公子	奥野 小百合	(ｿﾞﾛﾒ回)	42	

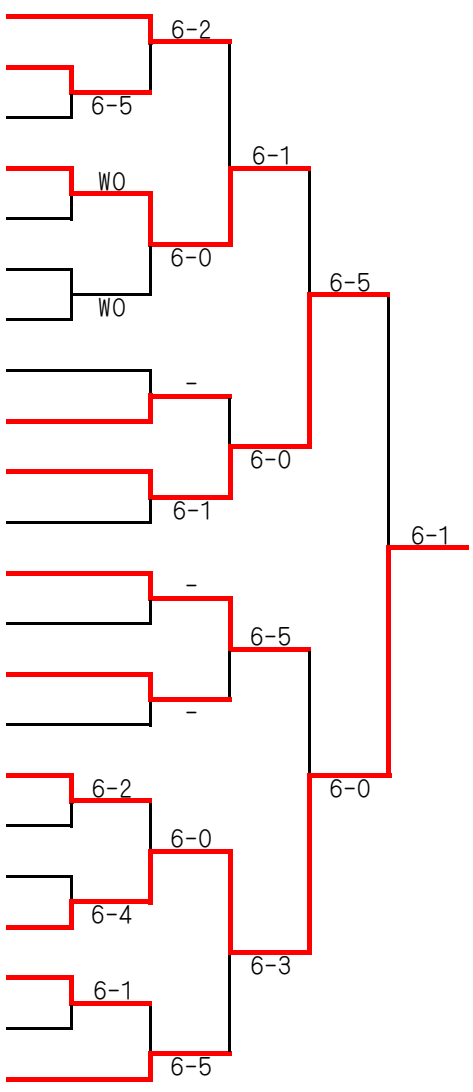

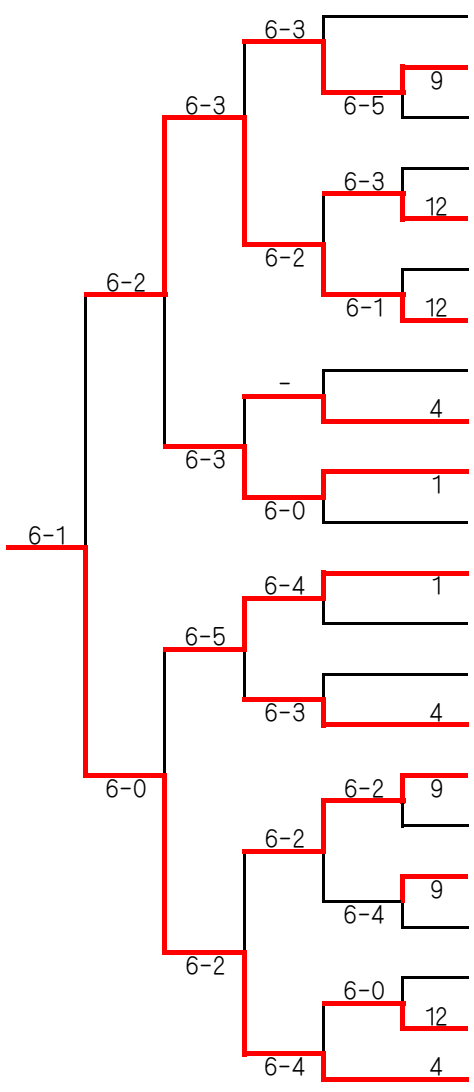

43	福井 薫	坂上 扶貴子	(ﾌﾘｰ560)	
44	島田 はつ江	松本 由喜江	(ｼﾞｭｰﾝTC)	
45	梅本 由利子	滝本 美穂	(柳島ﾃﾆｽ)	
46	中野 列子	稲垣 佐知子	(チームF)	
47	馬場 貴子	葉山 典子	(ﾌｧﾝﾀｼﾞｽﾀ)	
48	山上 香織	倉形 由紀子	(ﾌﾘｰ201)	
49	吉賀 恵子	小澤 祐子	(WORLD)	
				56負けた時
51	小谷・森(ﾏｯｸﾃﾆｽｸﾗﾌﾞ)			50･51の敗者
53	河野・古谷野(ﾌﾘｰ160)			52･53の敗者
54	磯崎・松澤(ﾌﾘｰ158)			54･55の敗者
45	梅本・滝本(柳島ﾃﾆｽ)			44･45の敗者
46	中野・稲垣(ﾁｰﾑF)			46･47の敗者
48	山上・倉形(ﾌﾘｰ201)			48･49の敗者
43	福井・坂上(ﾌﾘｰ560)			43負けた時
50	牧野 典子	杉森 栄子	(TJ)	
51	小谷 直美	森 奈津子	(ﾏｯｸﾃﾆｽｸﾗﾌﾞ)	
52	山田 まゆみ	加藤 真理子	(GTO)	
53	河野 正恵	古谷野 陽子	(ﾌﾘｰ160)	
54	磯崎 香織	松澤 いずみ	(ﾌﾘｰ158)	
55	山崎 洋子	山本 恭子	(ﾌﾘｰ243)	
56	今井 華也	泉 美和子	(WORLD)	